04.2021 V1.0

PERFECTION IN SCREENPRINTING

iQ-Oval CDS

Ersatzteile – spare parts

Maschinenübergreifende Gleichteileverwendung / machine comprehensive same parts within

Machines Highest Mechatronic GmbH - Muehlgraben 43a - A-6343 Erl - Telefon: +43 (0) 5373 – 76080-18 - Email: service@mhm.at

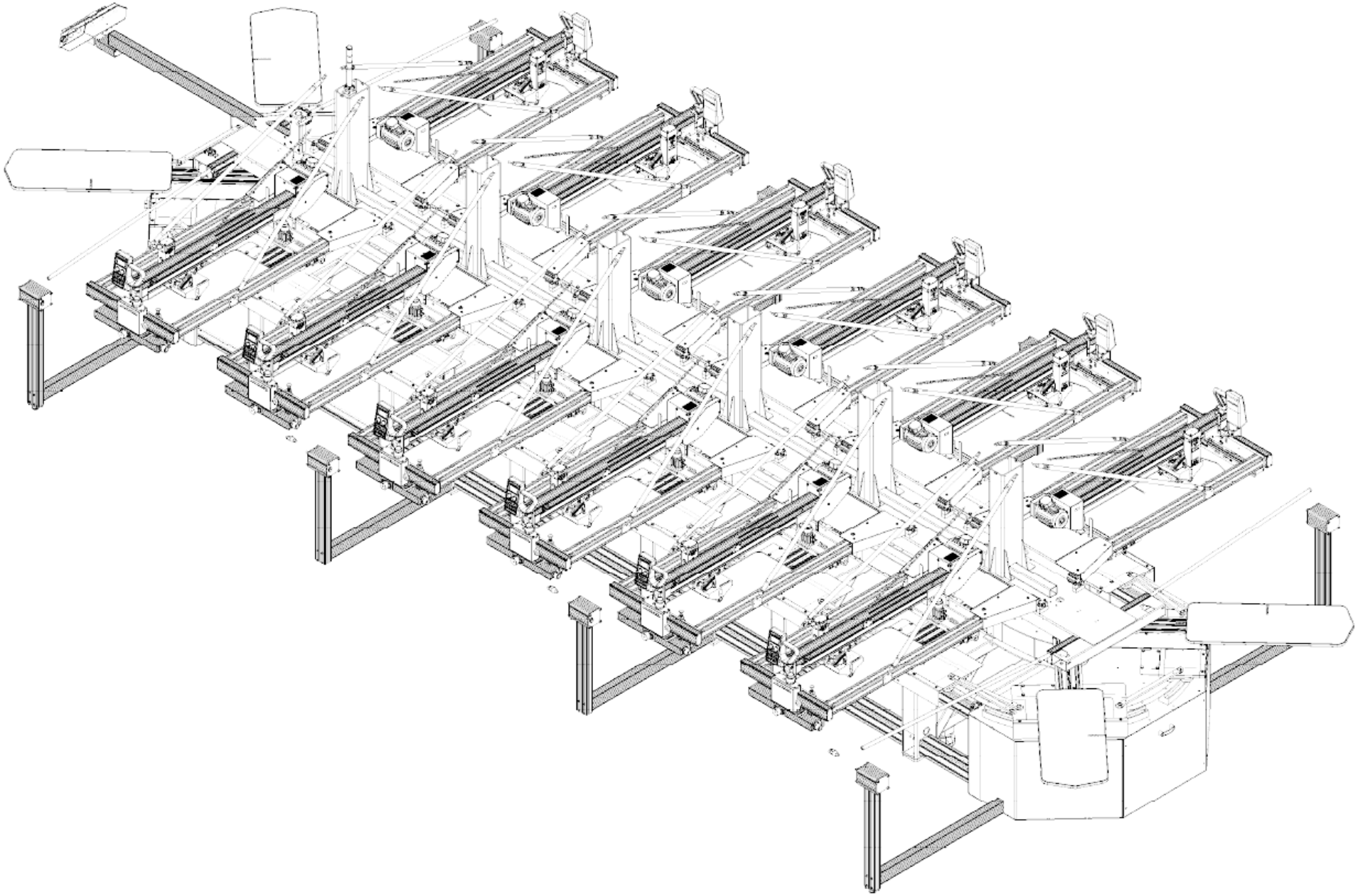

Ersatzteile / spare parts

PERFECTION IN SCREENPRINTING

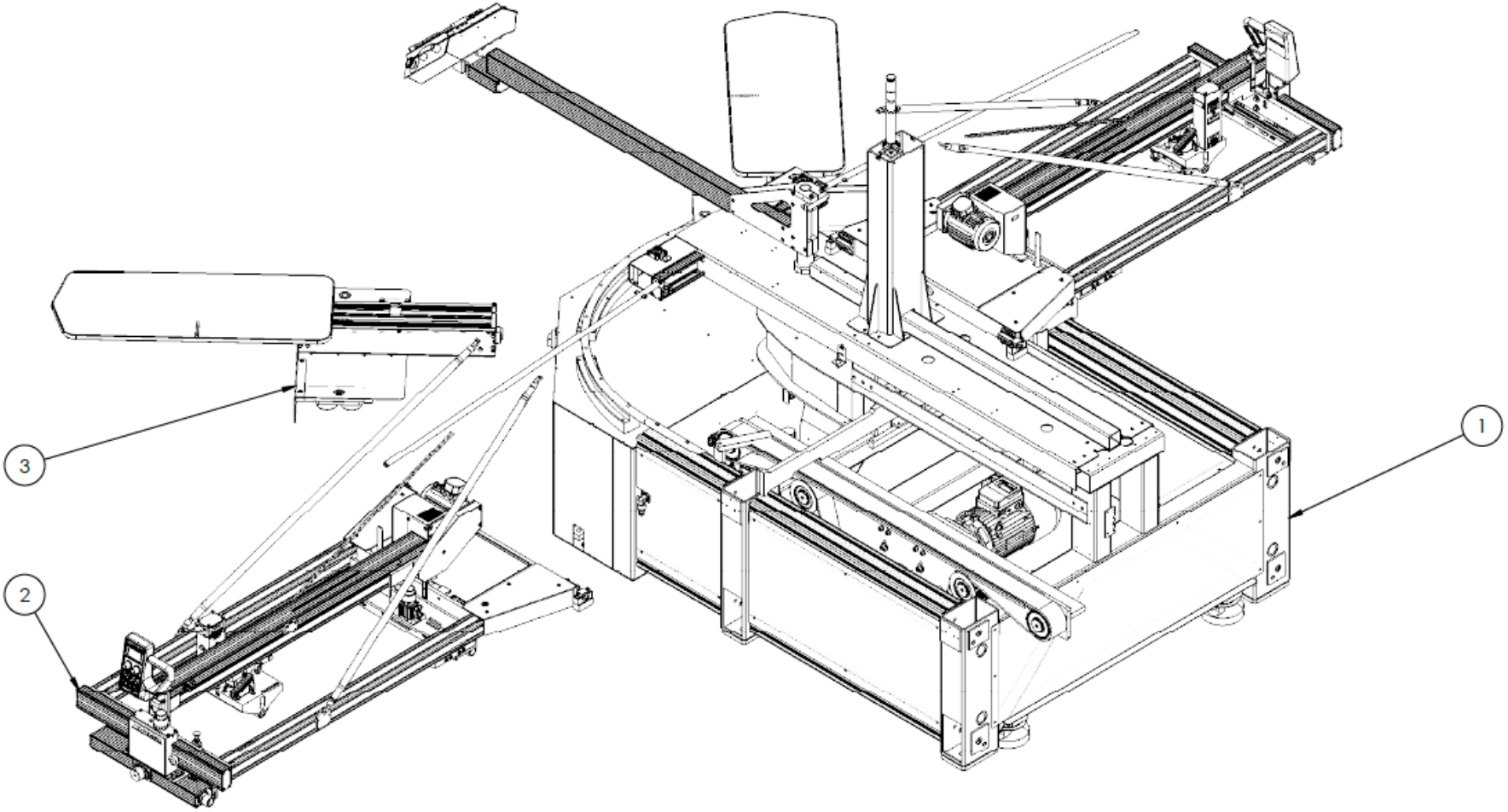

POS-NR.	Zeichnungs-Nr./ drawing number	Benennung	description
1	20-0-0-15570-0	Grundgestell mit Antrieb 3kW SPiQ2 kurz	base frame front with main drive 3kW SPiQ2
2	20-0-0-15521-0	Druckstation 50x70 SPiQ2	printing station 50x70 SPiQ2
3	20-0-0-15524-0	Tisch komplett SPiQ2 50x70	table complete SPiQ2 50x70

Ersatzteile / spare parts

MHM PERFECTION IN SCREENPRINTING

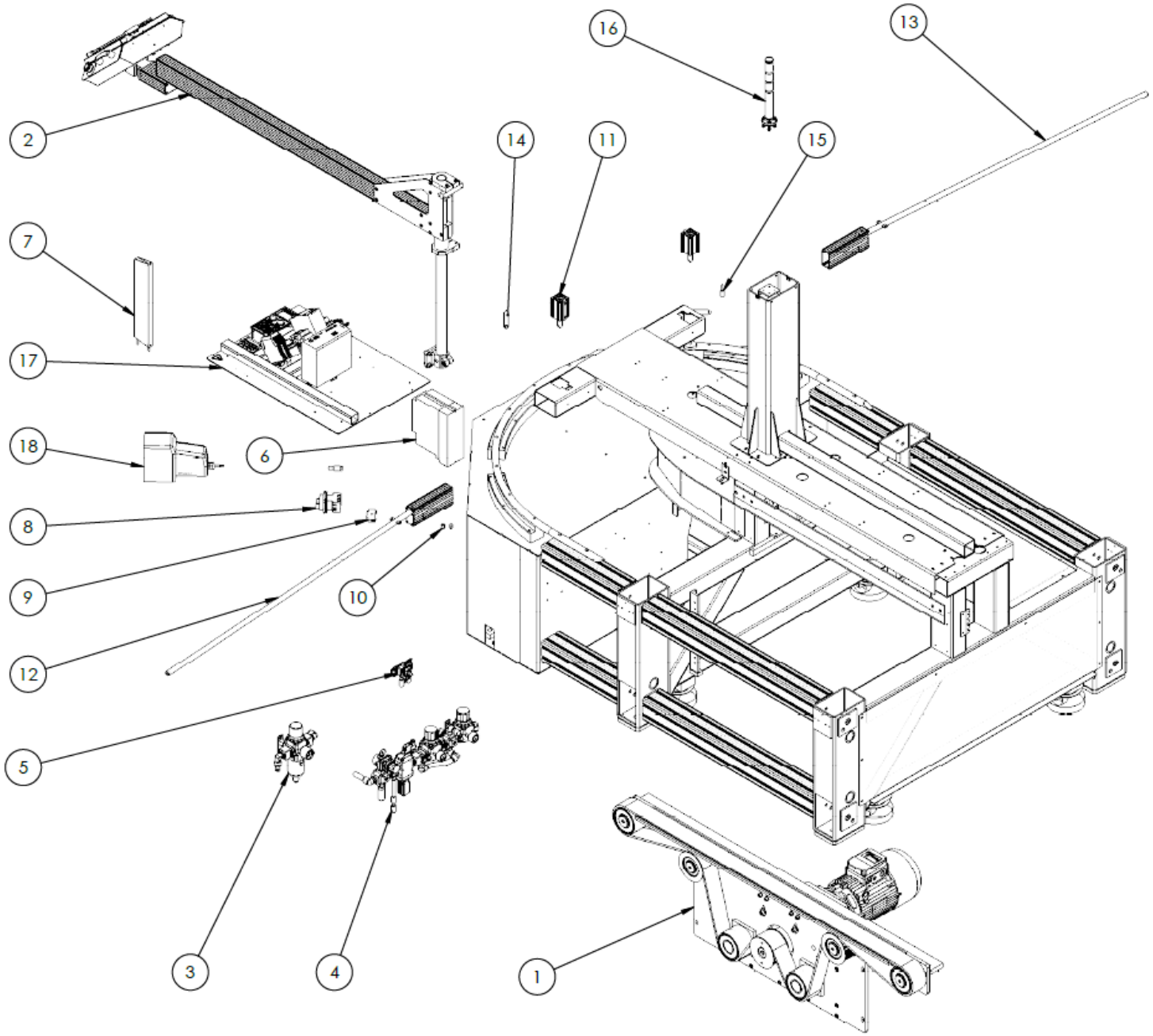

Ersatzteile / spare parts

MHM PERFECTION IN SCREENPRINTING

POS-NR.	Zeichnungs-Nr./ drawing number	Benennung	description
1	20-0-0-15567-0	Antrieb komplett 3kW SPiQ2	main drive complete 3kW SPiQ2
2	20-0-0-15525-0	Galgen SPiQ2	boom SPiQ2
3	90-0-0-15002-0	Eingangsdruckregler SPiQ ohne Manometer	main pressure regulator for SPiQ without manometer
4	06-0-0-15003-0	Eingangswartungseinheit G3-4"	air service unit AC40
5	06-0-0-15004-0	Ventilblock Palettenentriegelung SPiQ	valve block for palletchange cylinder
6	07-0-0-3003-0	Servoregler SP4-5	servo controller SP4-5
7	07-0-0-3002-0	Bremswiderstand 110-Ohm SP4-5	brake resistor 110-Ohm SP4-5
8	07-0-0-0008-1	Hauptschalter KG41 3_380-440V	Main switch KG41 3_380-440V
9	07-0-0-0191-0	Neutralleitermodul für Hauptschalter H233	extension adaptor main switch
10	20-0-0-15277-0	Kabel Fußtaster & Stecker SPiQ	cable foot switch & plug SPiQ
11	06-0-0-9017-2	Palettenentriegelungszylinder	change pallet cylinder
12	20-0-0-15639-0	Endeinrichtung Bügel rechts SPiQ2	security bar right SPiQ2
13	20-0-0-15640-0	Endeinrichtung Bügel links SPiQ2	security bar left SPiQ2
14	30-1-1-15002-0	Zugfeder d=2.25 De=15.8 L0=111.7	tension spring d=2.25 De=15.8 L0=111.7
15	07-0-0-9031-0	Initiator PNP M12 Öffner	initiator PNP M12 normally closed
16	20-0-0-15136-0	Signalampel SPiQ	signal lamp SPiQ
17	20-0-0-15527-0	Elektroaufnahmeplatte SPiQ2	electric panel SPiQ2
18	20-0-0-9005-0	Fußtaster kpl	foot switch cpl

Ersatzteile / spare parts

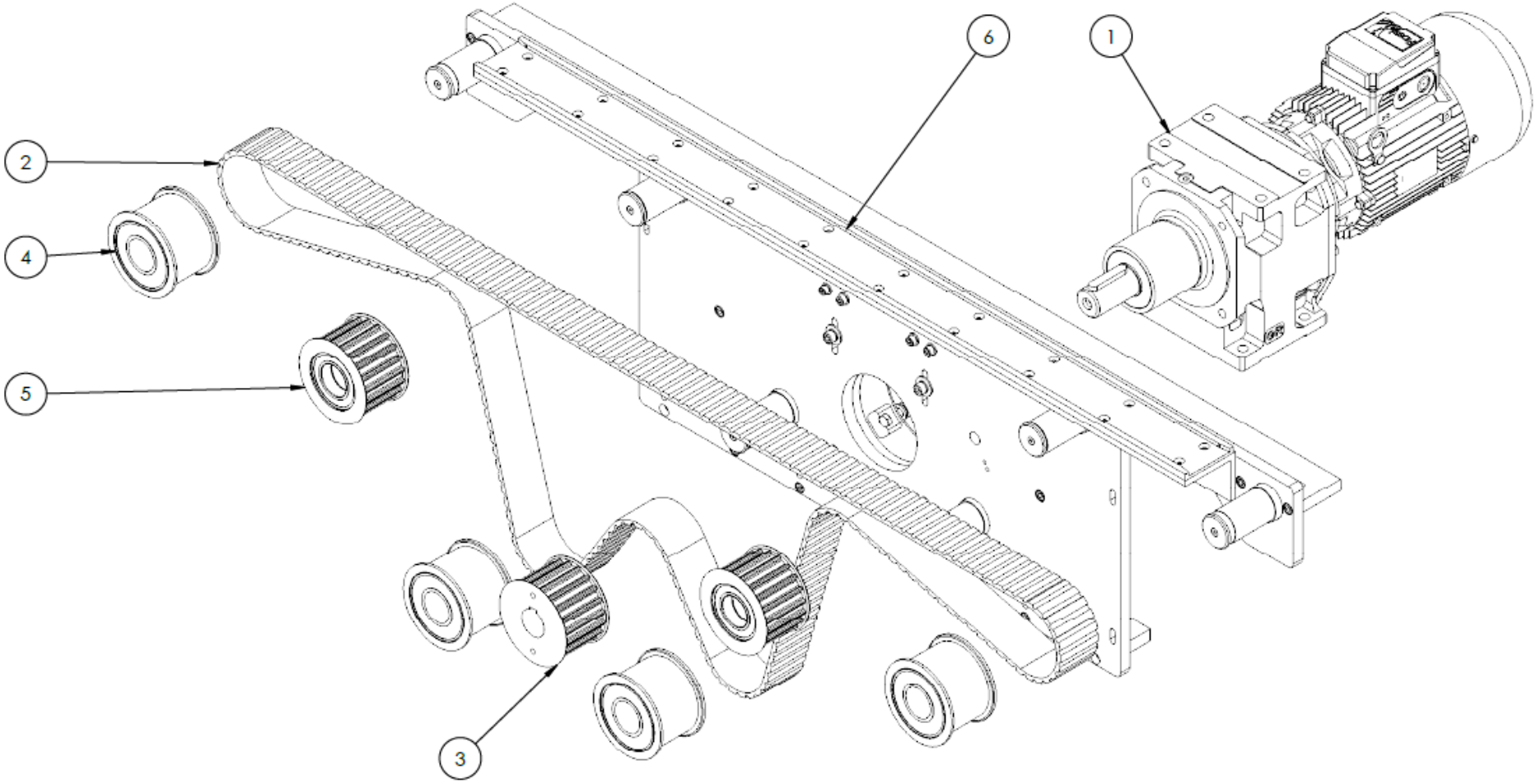

POS-NR.	Zeichnungs-Nr./ drawing number	Benennung	description
1	07-0-0-15033-0	Motor 3kW SPiQ2	main drive 3kW SPiQ2
2	30-0-0-15016-0	Zahnriemen 75-AT20-4260 SPiQ2	toothed belt 75-AT20-4260 SPiQ2
3	30-2-1-15002-0	Antriebsrad 3kW Zahnriemenscheibe AT20x75 SPiQ2	drive gear 3kW toothed belt disc AT20x75 SPiQ2
4	90-0-0-15040-0	Umlenkrolle Antrieb SPiQ2	return pulley for main drive SPiQ2
5	20-0-0-15568-0	Umlenkrolle verzahnt Antrieb SPiQ2	return pulley toothed for main drive SPiQ2
6	04-3-1-15013-0	Zwangsführung kurz Riementrieb SPiQ2	guidance control for belt drive SPiQ2

Ersatzteile / spare parts

MHM PERFECTION IN SCREENPRINTING

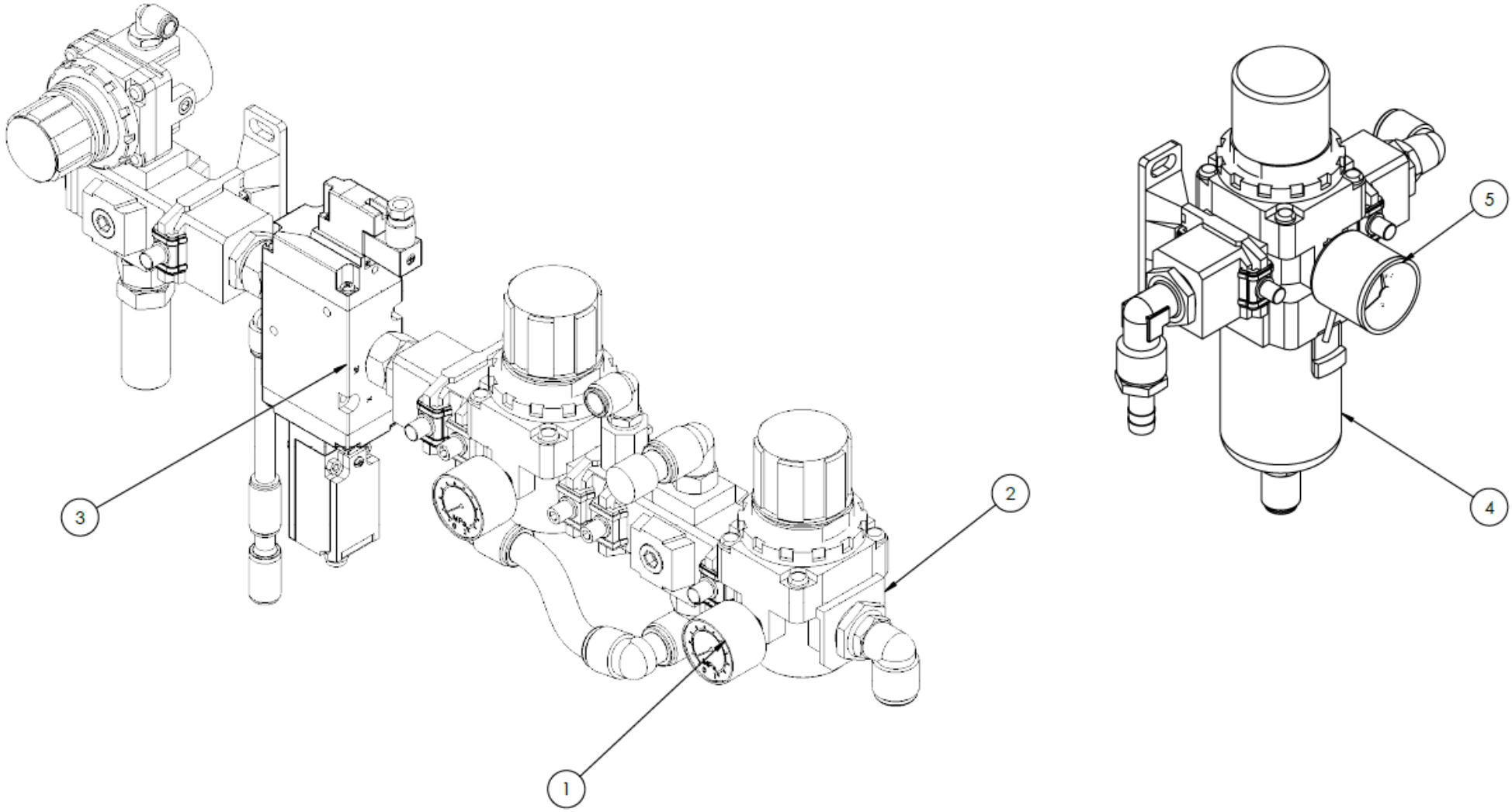

POS-NR.	Zeichnungs-Nr./ drawing number	Benennung	description
1	90-0-0-10016-0	Manometer 0-1.0MPa, R1/8 axial	manometer 0-1.0MPa, R1/8 axial
2	06-0-0-0333-0	Druckregler Anschluss G3/4"	pressure regulator pin G3/4"
3	06-0-0-0335-0	3/2 Wegeventil 24VDC G1/2"	3/2 multi-way valve 24VDC G1/2"
4	90-0-0-15002-0	Eingangsdruckregler SPiQ ohne Manometer	main pressure regulator for SPiQ w/o manometer
5	90-0-0-10012-0	Manometer mit Druckschalter 0-1.0MPa	pressure gauge with pressure sensor

Ersatzteile / spare parts

MHM PERFECTION IN SCREENPRINTING

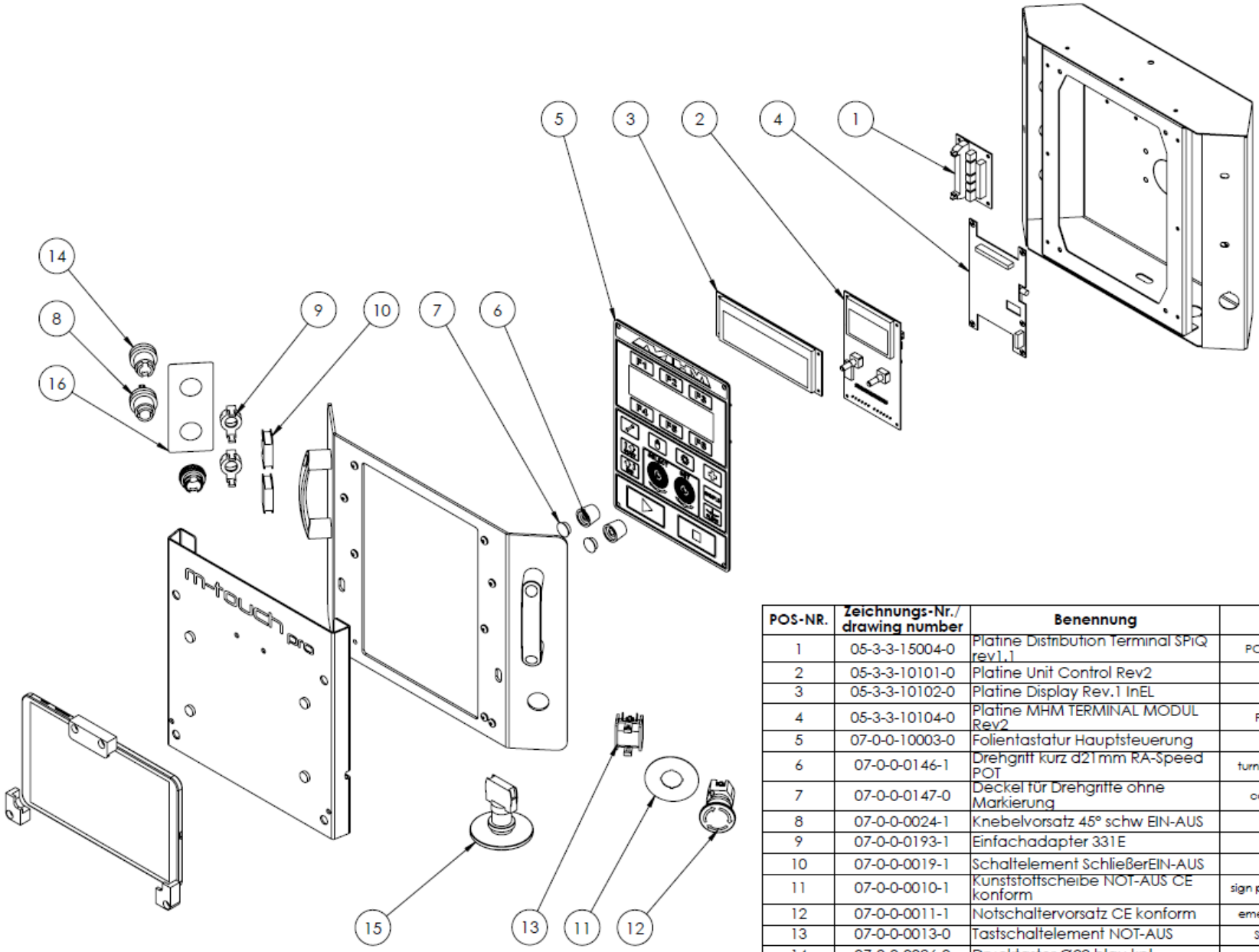

POS-NR.	Zeichnungs-Nr./ drawing number	Benennung	description
1	05-3-3-15004-0	Platine Distribution Terminal SPiQ rev1.1	PCB distribution terminal SPiQ rev1.1
2	05-3-3-10101-0	Platine Unit Control Rev2	PCB unit control rev2
3	05-3-3-10102-0	Platine Display Rev.1 InEL	PCB LCD Rev.1.0
4	05-3-3-10104-0	Platine MHM TERMINAL MODUL Rev2	PCB MHM Terminal Modul rev1.0
5	07-0-0-10003-0	Folientastatur Hauptsteuerung	keypad main control
6	07-0-0-0146-1	Drehgrift kurz d21mm RA-Speed POT	turning knob d21mm squeegee speed
7	07-0-0-0147-0	Deckel für Drehgritte ohne Markierung	cap for turning knop without mark
8	07-0-0-0024-1	Knebelvorsatz 45° schw EIN-AUS	Switch 45° black ON-OFF
9	07-0-0-0193-1	Einfachadapter 331E	Single adapter 331E
10	07-0-0-0019-1	Schaltelement SchließerEIN-AUS	switch element closer ON-OFF
11	07-0-0-0010-1	Kunststoffscheibe NOT-AUS CE konform	sign plate emergency stop CE compliant
12	07-0-0-0011-1	Notschaltervorsatz CE konform	emercency push button CE compliant
13	07-0-0-0013-0	Tastschaltelement NOT-AUS	Switch element emergency stop
14	07-0-0-0086-0	Drucktaster Ø22 blau kpl.	push-button Ø22 blue cpl.
15	07-0-0-0529-0	SET Pilztaster d70 kpl.	mushroom button d70 cpl.
16	30-0-0-10007-0	Autkleber ON-OFF SPXC_SPSA_SPiQ	llabel ON-OFF SPXC_SPSA_SPiQ

Ersatzteile / spare parts

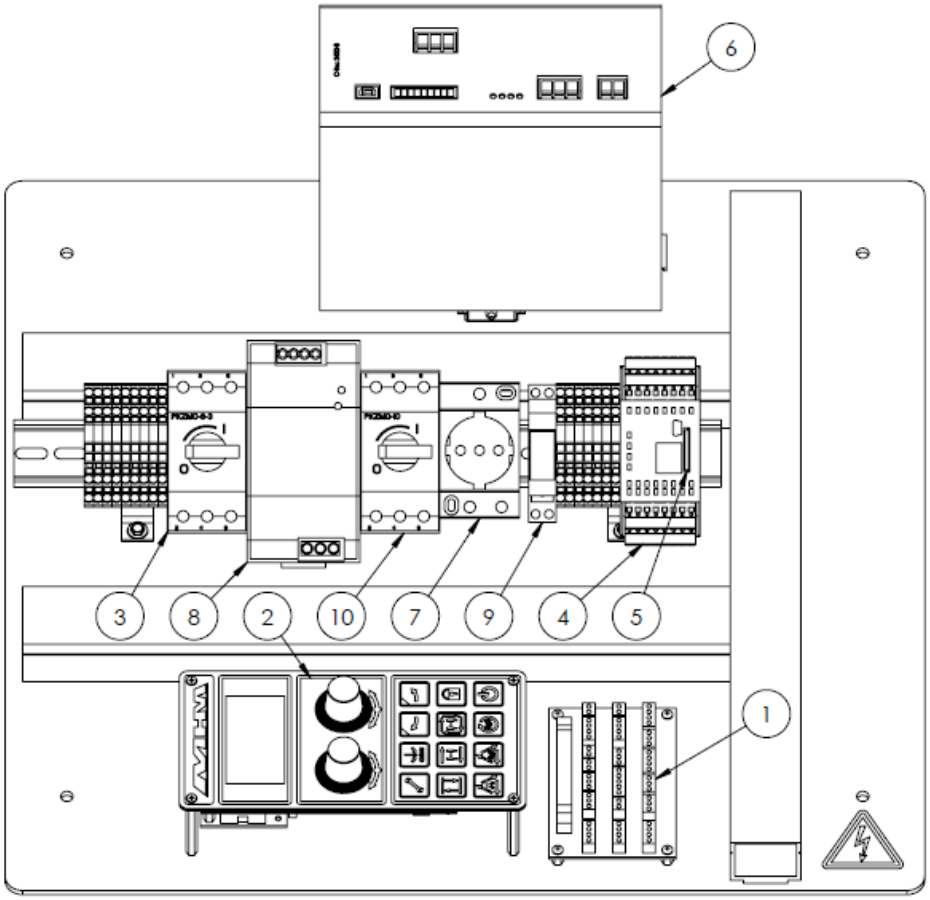

POS-NR.	Zeichnungs-Nr./ drawing number	Benennung	description
1	05-3-3-15003-0	Platine Connection SPiQ Rev 1.1	PCB connection SPiQ Rev 1.1
2	20-0-0-0438-0	Master Unit Karusell	master unit carousel
3	07-0-0-0092-0	Motorschutzschalter 4,0...6,3A	motor protective switch 4...6,3A
4	07-0-0-0583-0	Si-Schaltgerät SP-COP2-EN-C	Si-switchgear SP-COP2-EN-C
5	07-0-0-0584-0	Speicherkarte für SP-COP-CARD1	memory card for SP-COP-CARD1
6	07-0-0-0540-0	Kondensator USV C-TEC 2420-8	capacitor UPS C-TEC 2420-8
7	07-0-0-0541-0	Reiheneinbau Schukosteckdose	serial bild socket
8	07-0-0-0166-0	Netzteil MW NDR240-24 24VDC 10A	power supply DRP240-24 24VDC/10A
9	07-0-0-4002-0	Stecksockel mit Relais und Statusanzeige; je 1 Wechsler	receptacle with relay and status display, ever one changer
10	07-0-0-0093-0	Motorschutzschalter 6,3...10A	motor protective switch 6,3...10A

Ersatzteile / spare parts

MHM PERFECTION IN SCREENPRINTING

POS-NR.	Zeichnungs-Nr./ drawing number	Benennung	description
1	20-0-0-15160-0	X-Achse 70 SPiQ	x-axis 70 SPiQ
2	20-0-0-15157-0	Querverbinder vorne komplett 50 SPiQ	cross binder front complete 50 SPiQ
3	20-0-0-15158-0	Querverbinder hinten komplett 50 SPiQ	cross-connector back complete 50 SPiQ
4	20-0-0-9083-0	Rakelarmscharnier S-Type	squeegee arm hinge
5	20-0-0-15155-0	Rakelarm 70 SPiQ	squeegee arm 70 SPiQ
6	02-1-1-13034-1	Bremsblech Rakelarmbremse 2fach gebogen	brake for squeegee carriage double bent
7	20-0-0-15010-0	Scharnier Druckstation SPiQ	hinge printstation
8	06-0-0-15006-0	Ventilinsel in Druckstation	valve block in printing station
9	13-1-1-9003-0	Rundstahlkette 3x26mm D5685_950mm	steel chain 3x26mm D5685_950mm

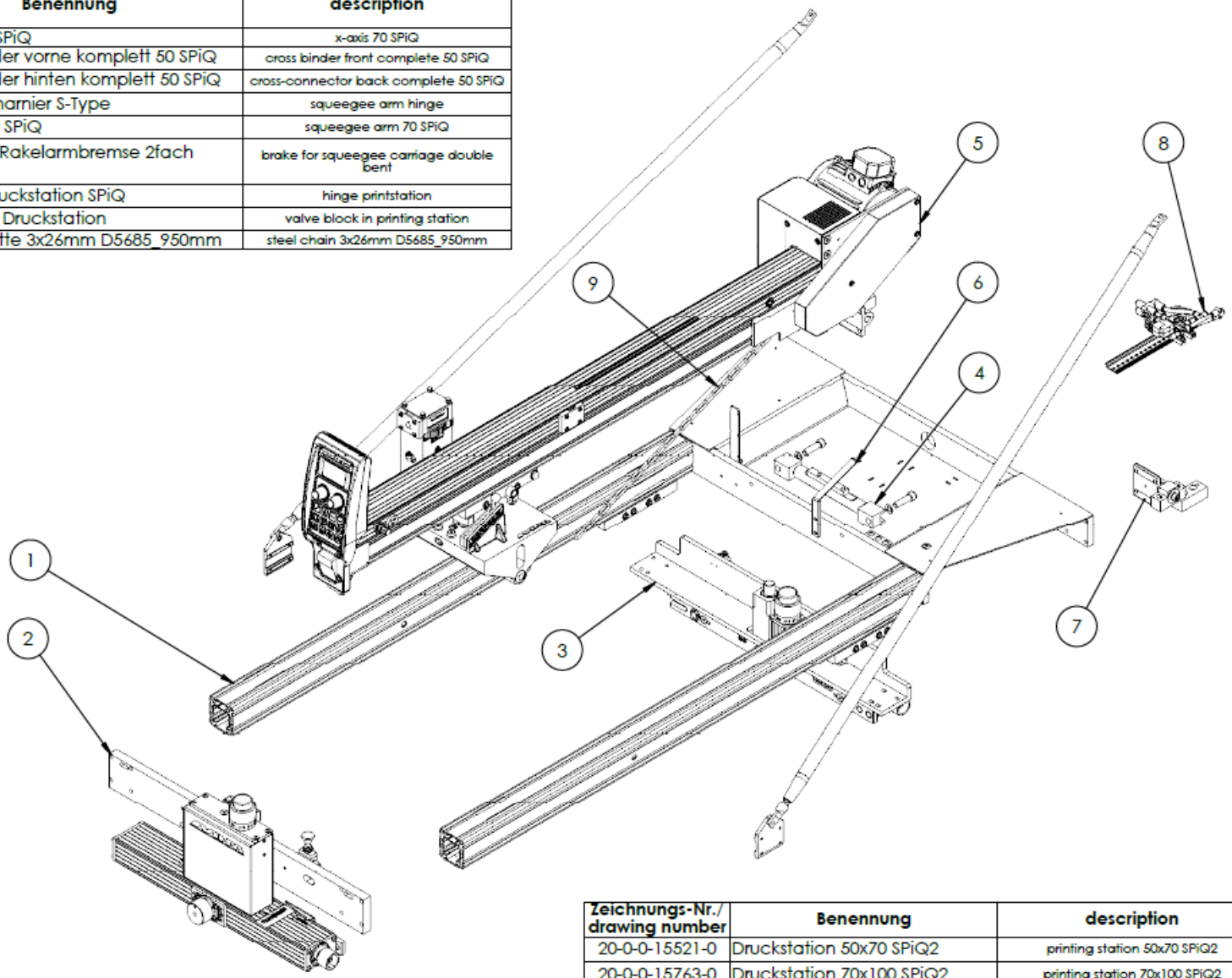

Zeichnungs-Nr./ drawing number	Benennung	description
20-0-0-15521-0	Druckstation 50x70 SPiQ2	printing station 50x70 SPiQ2
20-0-0-15763-0	Druckstation 70x100 SPiQ2	printing station 70x100 SPiQ2
20-0-0-15764-0	Druckstation 80x110 SPiQ2	printing station 80x110 SPiQ2
20-0-0-15766-0	Druckstation 50x70 SPiQ2 US	printing station 50x70 SPiQ2 US
20-0-0-15767-0	Druckstation 70x100 SPiQ2 US	printing station 70x100 SPiQ2 US
20-0-0-15768-0	Druckstation 80x110 SPiQ2 US	printing station 80x110 SPiQ2 US

Ersatzteile / spare parts

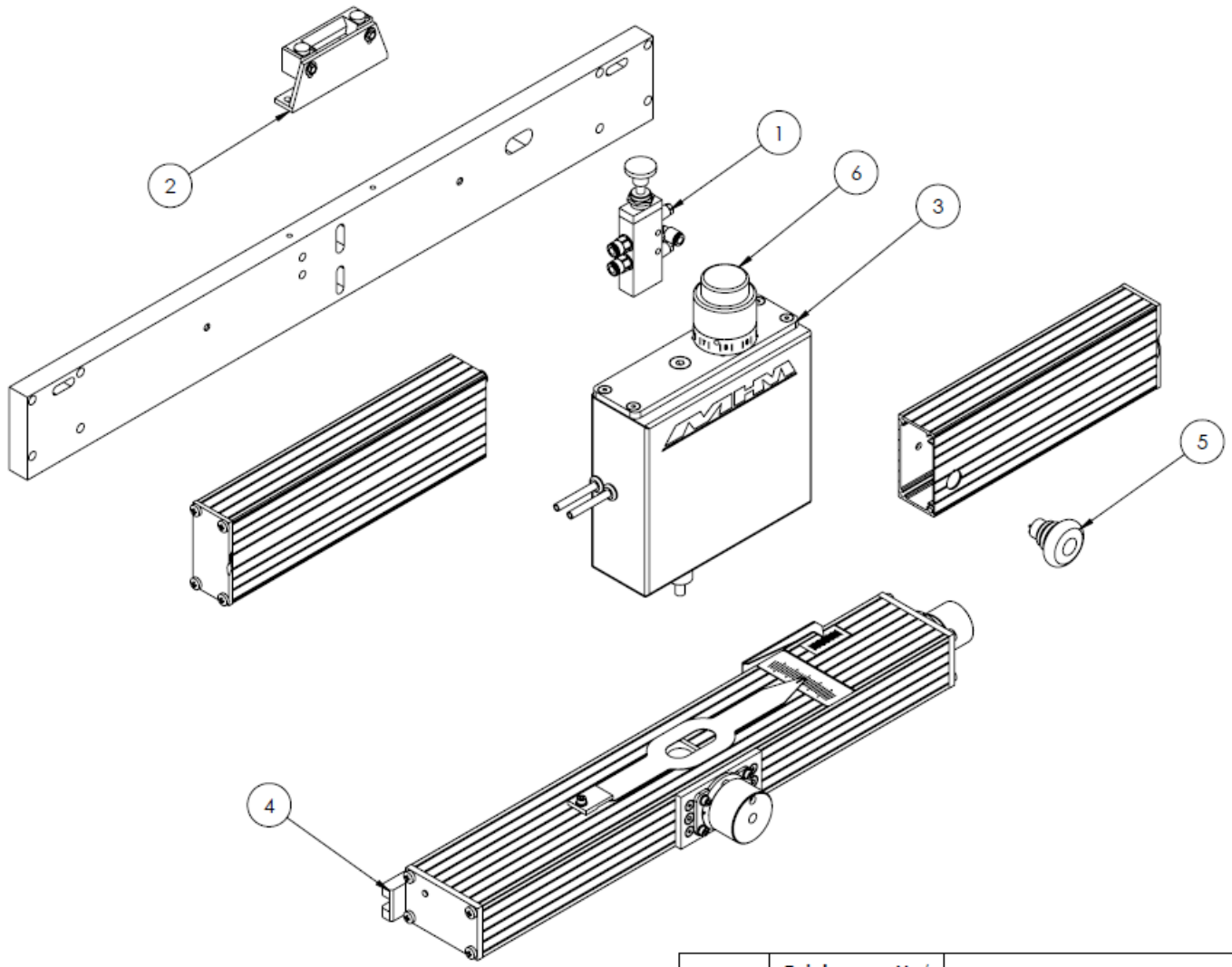

POS-NR.	Zeichnungs-Nr./ drawing number	Benennung	description
1	06-0-0-9001-1	Pilzkopfventil 5-2 kpl. Y-Achse	head valve 5-2 cpl y-axis
2	20-0-0-9064-2	Rakelarmverschluss komplett SPSXLS	Squeegee arm lock cpl SPSXLS
3	20-0-0-9061-1	Siebhubzylinder vorne kpl. Y-Achse SPS	screen lift cylinder front cpl. y-axis SPS
4	20-0-0-9071-0	Y-Achse vorne mit Nullposition	y-axis front with zero point position
5	20-0-0-15070-0	NOT-Halt Taster komplett SPiQ	emergency stop complete SPiQ
6	90-0-0-0122-0	Einstellknopf mit Rasterring komplett	turning knob OFF-contact

Ersatzteile / spare parts

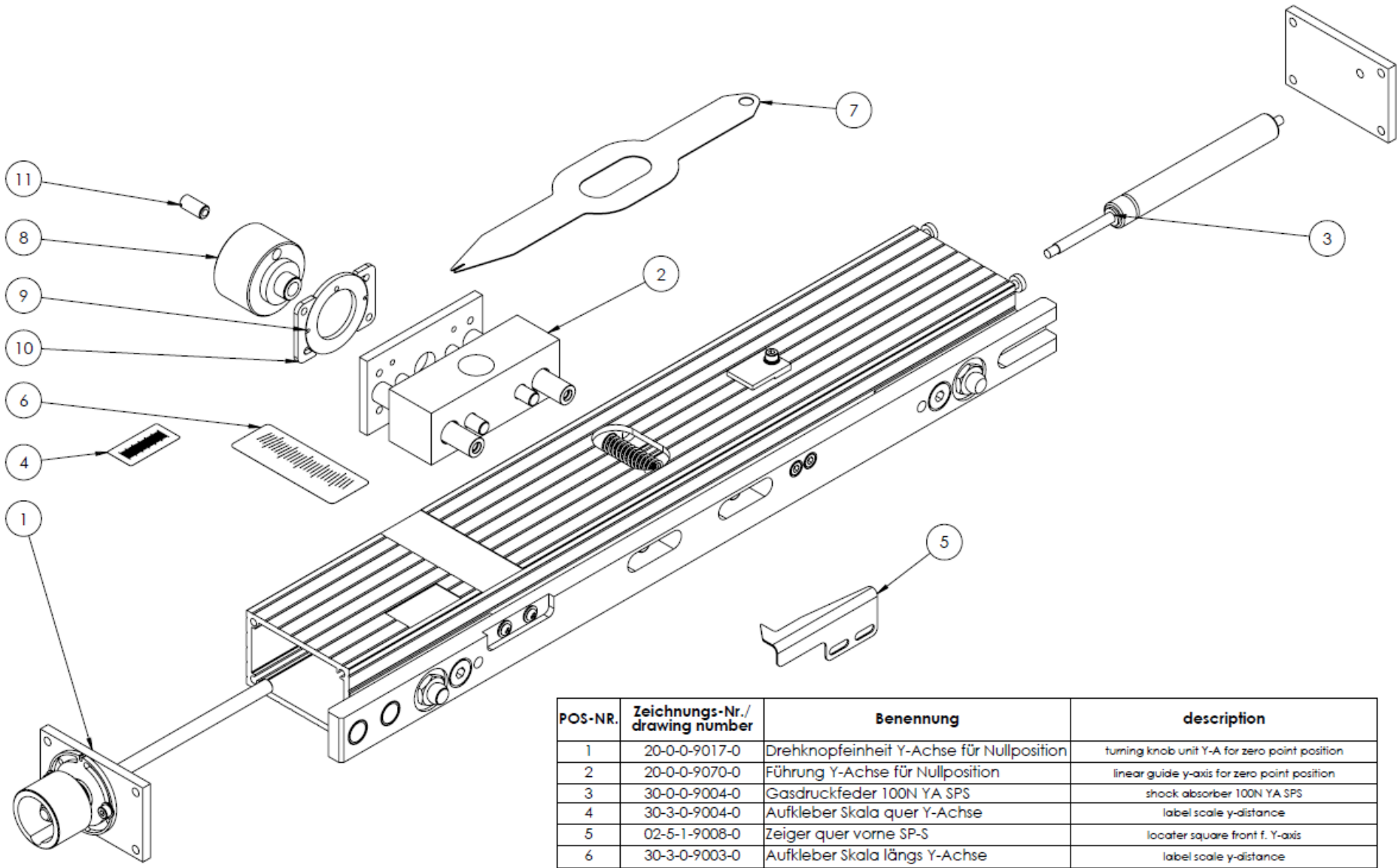

POS-NR.	Zeichnungs-Nr./ drawing number	Benennung	description
1	20-0-0-9017-0	Drehknopfeinheit Y-Achse für Nullposition	turning knob unit Y-A for zero point position
2	20-0-0-9070-0	Führung Y-Achse für Nullposition	linear guide y-axis for zero point position
3	30-0-0-9004-0	Gasdruckfeder 100N YA SPS	shock absorber 100N YA SPS
4	30-3-0-9004-0	Aufkleber Skala quer Y-Achse	label scale y-distance
5	02-5-1-9008-0	Zeiger quer vorne SP-S	locater square front f. Y-axis
6	30-3-0-9003-0	Aufkleber Skala längs Y-Achse	label scale y-distance
7	02-5-1-9009-0	Zeiger längs Y-Achse SPS	Indicator X-distance Y-A SPS
8	01-2-1-9015-0	Drehknopf vorne für Nullposition	turning knob front for zero point position
9	02-5-1-9041-0	Einstellscheibe für Nullposition vorne	adjustment plate for zero point position front
10	02-5-1-9042-0	Anschraublasche Einstellscheibe vorne	mounting ear for adapter plate front
11	10-5-1-0010-0	Federndes Druckstück Edelstahl verstärkt M8x16	elastic ball pressure screw stainless M8x16

Ersatzteile / spare parts

MHM PERFECTION IN SCREENPRINTING

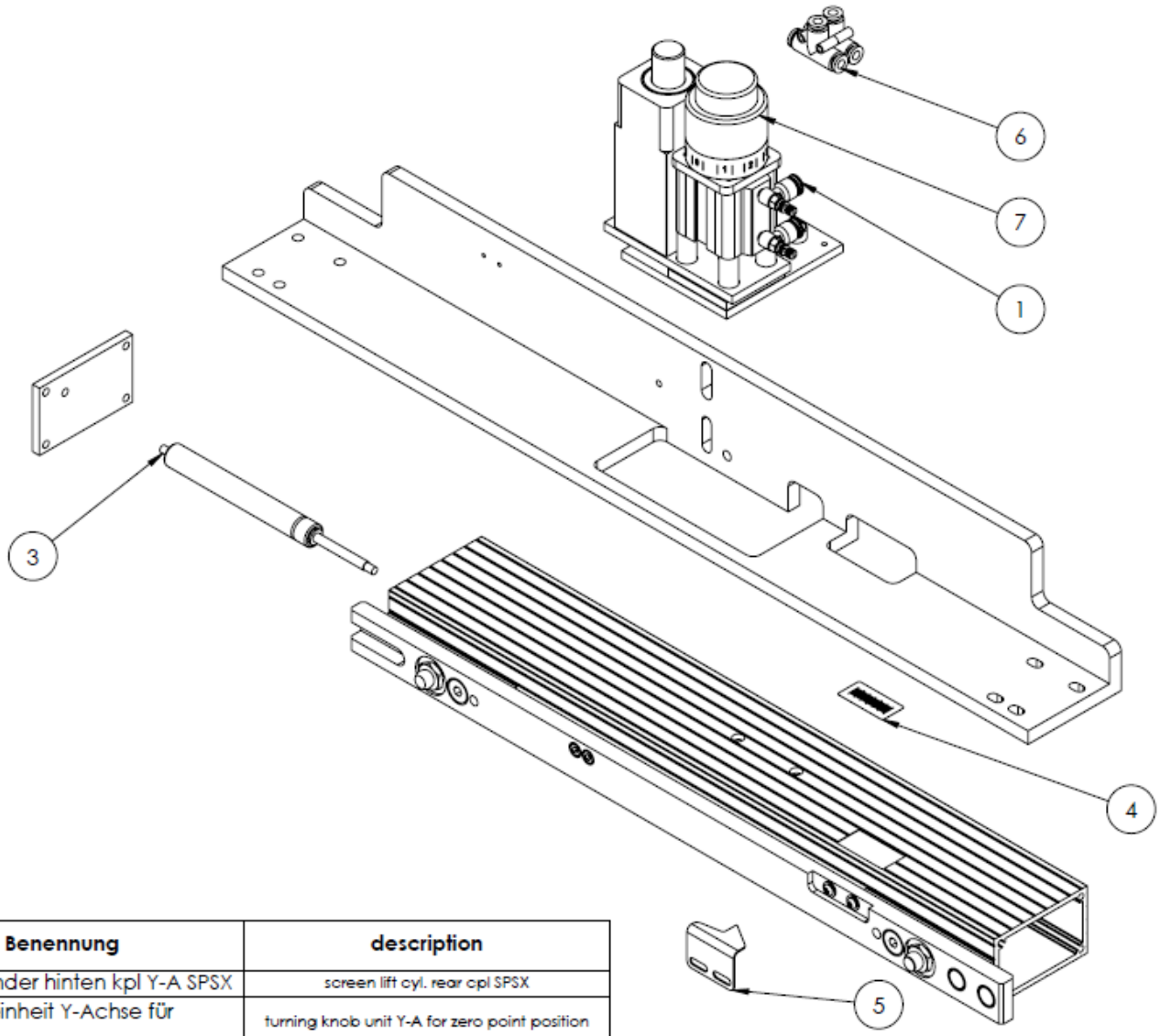

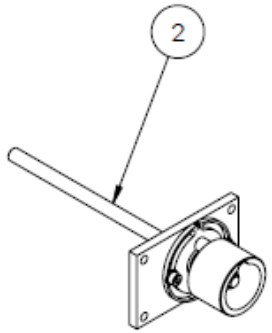

POS-NR.	Zeichnungs-Nr./ drawing number	Benennung	description
1	20-0-0-9062-1	Siebhubzylinder hinten kpl Y-A SPSX	screen lift cyl. rear cpl SPSX
2	20-0-0-9017-0	Drehknopfeinheit Y-Achse für Nullposition	turning knob unit Y-A for zero point position
3	30-0-0-9004-0	Gasdruckfeder 100N YA SPS	shock absorber 100N YA SPS
4	30-3-0-9004-0	Aufkleber Skala quer Y-Achse	label scale y-distance
5	02-5-1-9010-0	Zeiger quer Y-Achse hinten	indicator cross y-axis rear
6	06-0-0-9028-0	T-Steckverbinder push in 6-6-6	T-push in connector 6/6/6
7	90-0-0-0122-0	Einstellknopf mit Rasterring komplett	turning knob OFF-contact

Ersatzteile / spare parts

MHM PERFECTION IN SCREENPRINTING

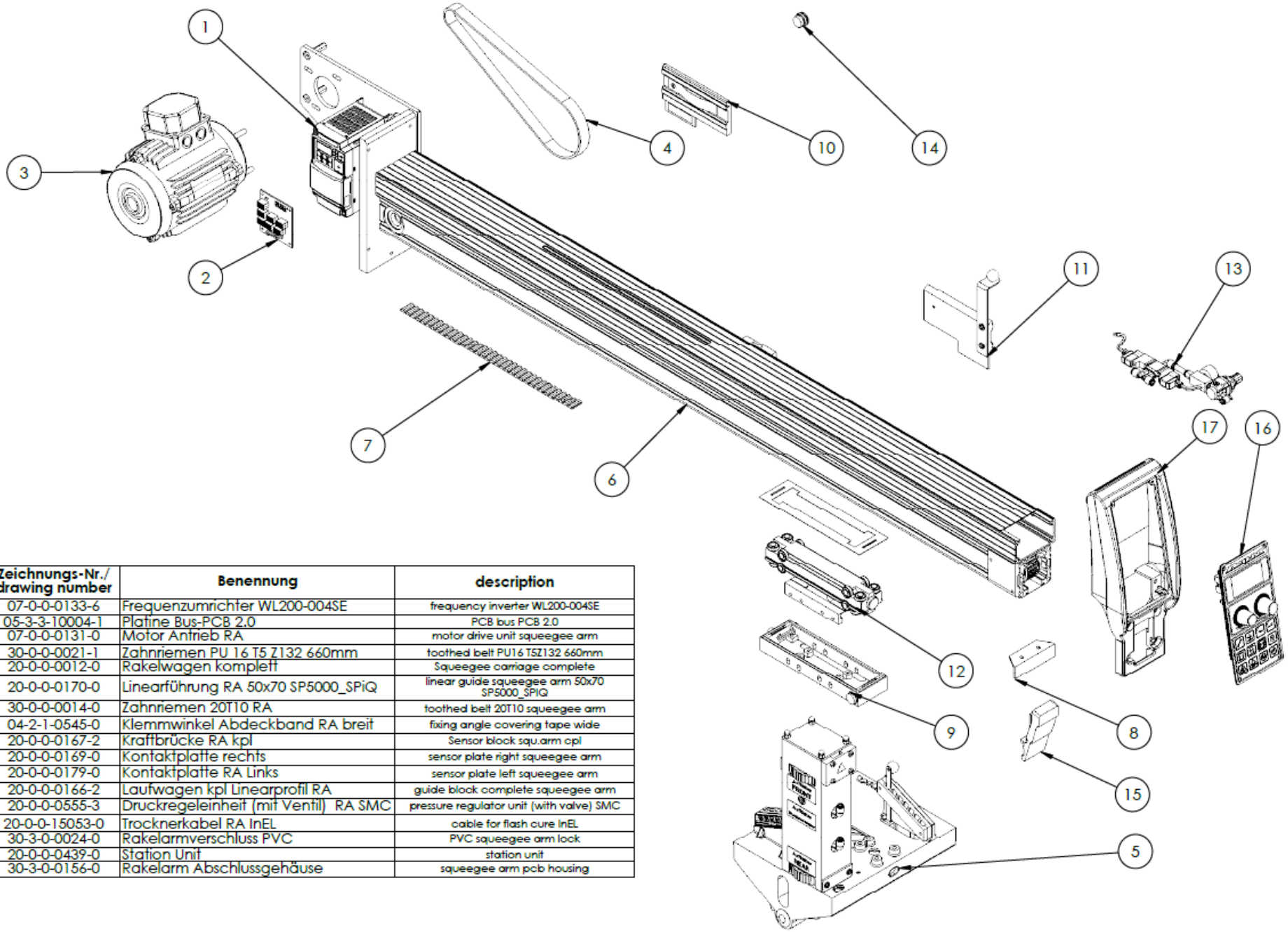

POS-NR.	Zeichnungs-Nr./ drawing number	Benennung	description
1	07-0-0-0133-6	Frequenzumrichter WL200-004SE	frequency inverter WL200-004SE
2	05-3-3-10004-1	Platine Bus-PCB 2.0	PCB bus PCB 2.0
3	07-0-0-0131-0	Motor Antrieb RA	motor drive unit squeegee arm
4	30-0-0-0021-1	Zahnriemen PU 16 T5 Z132 660mm	toothed belt PU16 T5Z132 660mm
5	20-0-0-0012-0	Rakelwagen komplett	Squeegee carriage complete
6	20-0-0-0170-0	Linearführung RA 50x70 SP5000_SPiQ	linear guide squeegee arm 50x70 SP5000_SPIQ
7	30-0-0-0014-0	Zahnriemen 20T10 RA	toothed belt 20T10 squeegee arm
8	04-2-1-0545-0	Klemmwinkel Abdeckband RA breit	fixing angle covering tape wide
9	20-0-0-0167-2	Kraftbrücke RA kpl	Sensor block squ.arm cpl
10	20-0-0-0169-0	Kontaktplatte rechts	sensor plate right squeegee arm
11	20-0-0-0179-0	Kontaktplatte RA Links	sensor plate left squeegee arm
12	20-0-0-0166-2	Laufwagen kpl Linearprofil RA	guide block complete squeegee arm
13	20-0-0-0555-3	Druckregeleinheit (mit Ventil) RA SMC	pressure regulator unit (with valve) SMC
14	20-0-0-15053-0	Trocknerkabel RA InEL	cable for flash cure InEL
15	30-3-0-0024-0	Rakelarmverschluss PVC	PVC squeegee arm lock
16	20-0-0-0439-0	Station Unit	station unit
17	30-3-0-0156-0	Rakelarm Abschlussgehäuse	squeegee arm pcb housing

Ersatzteile / spare parts

MHM PERFECTION IN SCREENPRINTING

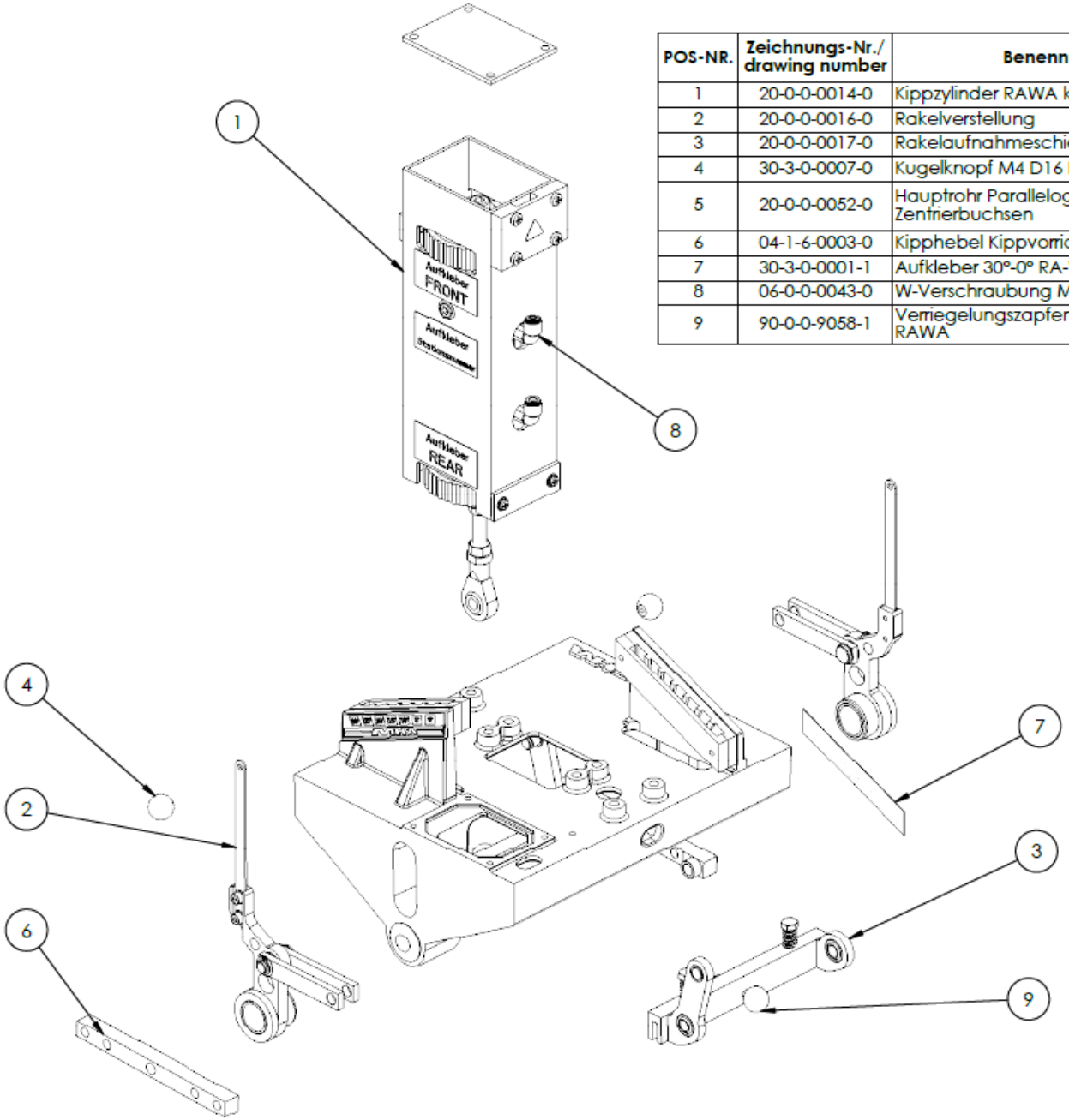

POS-NR.	Zeichnungs-Nr./ drawing number	Benennung	description
1	20-0-0-0014-0	Kippzylinder RAWA kpl.	cylinder squeegee carriage complete
2	20-0-0-0016-0	Rakelverstellung	squeegee adjustment
3	20-0-0-0017-0	Rakelaufnahmeschiene komplett	squeegee pivot bar complete
4	30-3-0-0007-0	Kugelknopf M4 D16 D319C	Ball knob M4 d16 D319C
5	20-0-0-0052-0	Hauptrohr Parallelogramm inkl. Zentrierbuchsen	main axis tilting device with centering bearings
6	04-1-6-0003-0	Kipphebel Kippvorrichtung RAWA	tilting control lever
7	30-3-0-0001-1	Aufkleber 30°-0° RA-Winkel silber	label squeegee carriage graduation 0°-30°
8	06-0-0-0043-0	W-Verschraubung M5 6/4 lang	angle fitting M5 6/4 extended
9	90-0-0-9058-1	Verriegelungszapfen komplett RAWA	fast squeegee locking complete squeegee carriage

Ersatzteile / spare parts

POS-NR.	Zeichnungs-Nr./ drawing number	Benennung	description
1	20-0-0-15523-0	Palettenverriegelung SPiQ2 50x70	pallet locking SPiQ2 50x70
2	10-1-1-0010-0	Rillenkugellager 6001 (9.000)	groove ball bearing 6001(9.000)
3	20-0-0-15534-0	Laufwagen SPiQ2	guide block table SPiQ2
4	30-3-0-15013-0	Anlaufscheibe GTM-4060-035	thrust washer gtm-4060-035
5	04-2-1-15105-0	Klemmverbinder AT20 bearbeitet	binder for AT20 milled
6	10-1-1-0225-0	Laufrolle LR-5202	roller LR-5202
7	01-5-1-15016-0	Schraube Stützrolle	screw support roller
8	01-5-1-15018-0	Schraube Passereinheit	screw registration unit
9	01-7-1-15003-0	Buchse Tischdrehpunkt	bushing table pivot
10	01-3-1-0025-0	Distanzhülse 8,2x18x15	distance bushing 8,2x18x15
11	30-3-0-9011-0	Aufkleber Tisch Palettenpositionierung	label table pallet position
12	20-0-0-15580-0	Tischverbinder eingepresst kurz	table connector pressed short
13	30-3-0-15014-0	Anlaufscheibe GTM-2036-015	thrust washer gtm-2036-015
14	01-5-1-15019-0	Schraube Tischverbinder	screw table connector

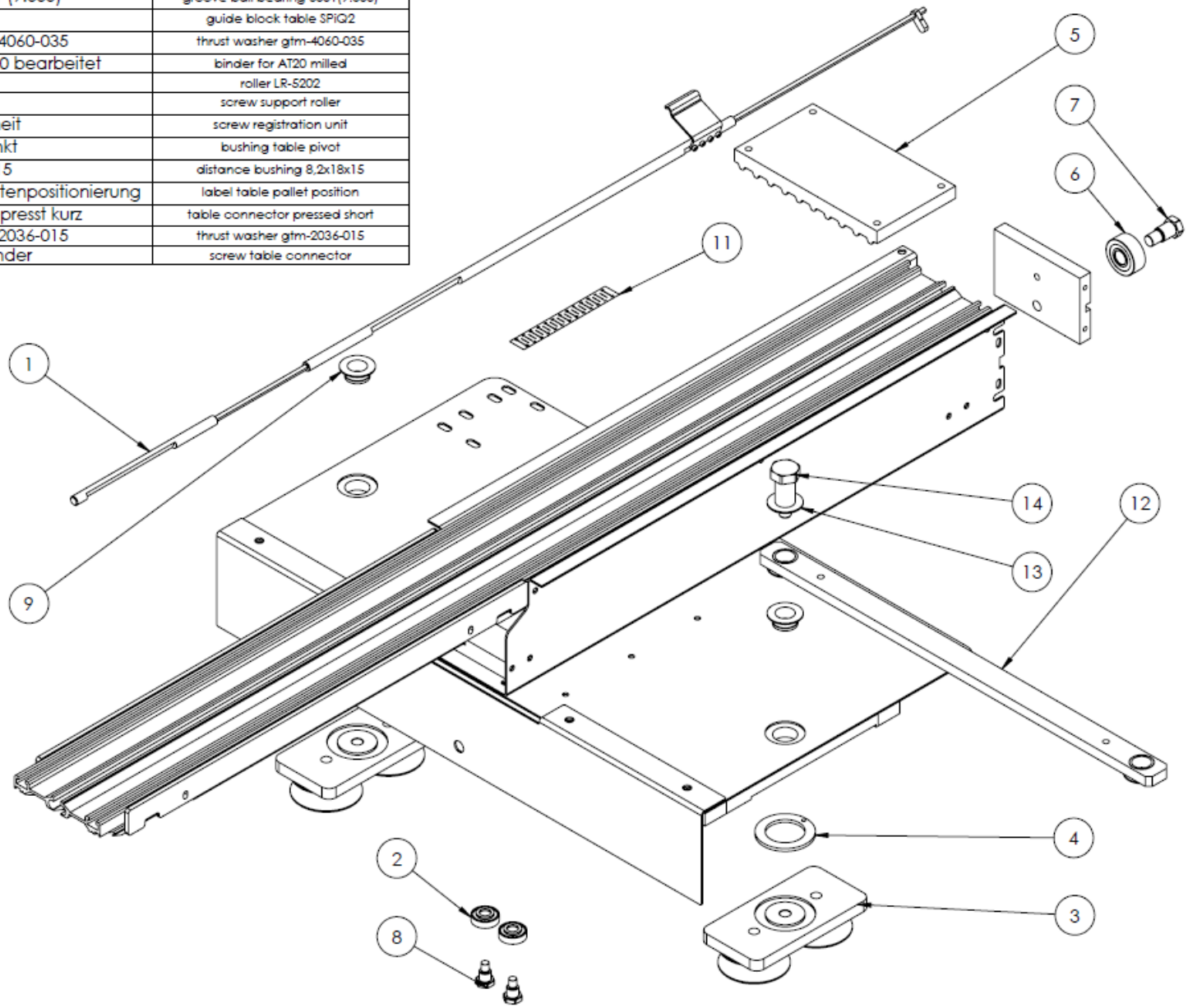

Ersatzteile / spare parts

MHM PERFECTION IN SCREENPRINTING

POS-NR.	Zeichnungs-Nr./ drawing number	Benennung	description
1	04-2-1-15112-0	Auflage Kurvenwelle	support curve shaft
2	01-1-5-15001-0	Kurvenwelle Ø25	curve shaft Ø25
3	04-2-1-15106-0	Wellenunterstützung Ergänzung FTSN-30	shaft support completion part FTSN-30
4	04-2-1-15107-0	Wellenunterstützung 2er-Modul FTSN-30	shaft support two modules FTSN-30
5	01-1-5-15002-0	Führungswelle Ergänzungsstück Ø25	guide shaft completion part Ø25
6	01-1-5-15003-0	Führungswelle 2er-Modul Ø25	guide shaft two modules Ø25

for printing format 50x70cm

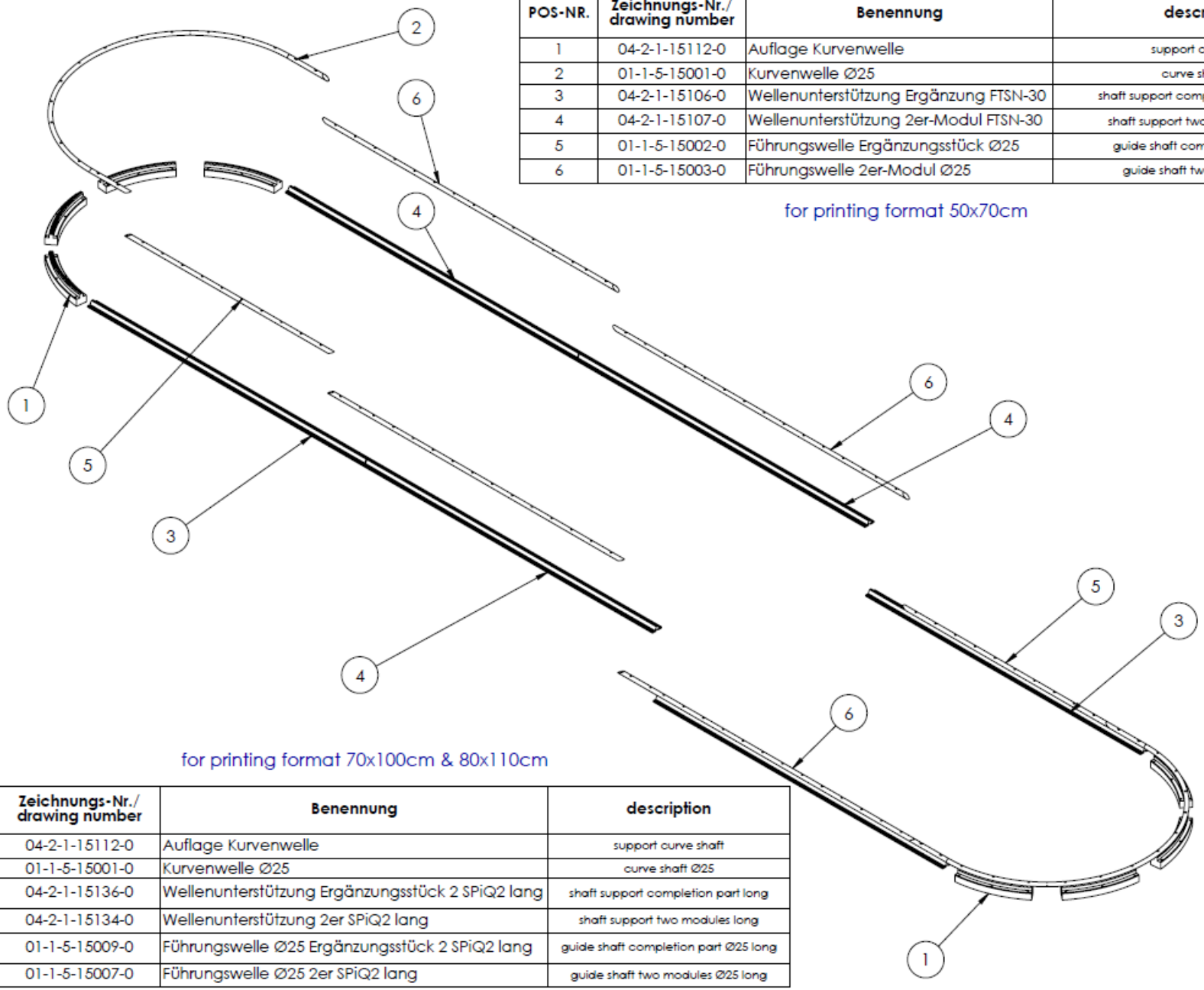

for printing format 70x100cm & 80x110cm

POS-NR.	Zeichnungs-Nr./ drawing number	Benennung	description
1	04-2-1-15112-0	Auflage Kurvenwelle	support curve shaft
2	01-1-5-15001-0	Kurvenwelle Ø25	curve shaft Ø25
3	04-2-1-15136-0	Wellenunterstützung Ergänzungsstück 2 SPiQ2 lang	shaft support completion part long
4	04-2-1-15134-0	Wellenunterstützung 2er SPiQ2 lang	shaft support two modules long
5	01-1-5-15009-0	Führungswelle Ø25 Ergänzungsstück 2 SPiQ2 lang	guide shaft completion part Ø25 long
6	01-1-5-15007-0	Führungswelle Ø25 2er SPiQ2 lang	guide shaft two modules Ø25 long

Ersatzteile / spare parts

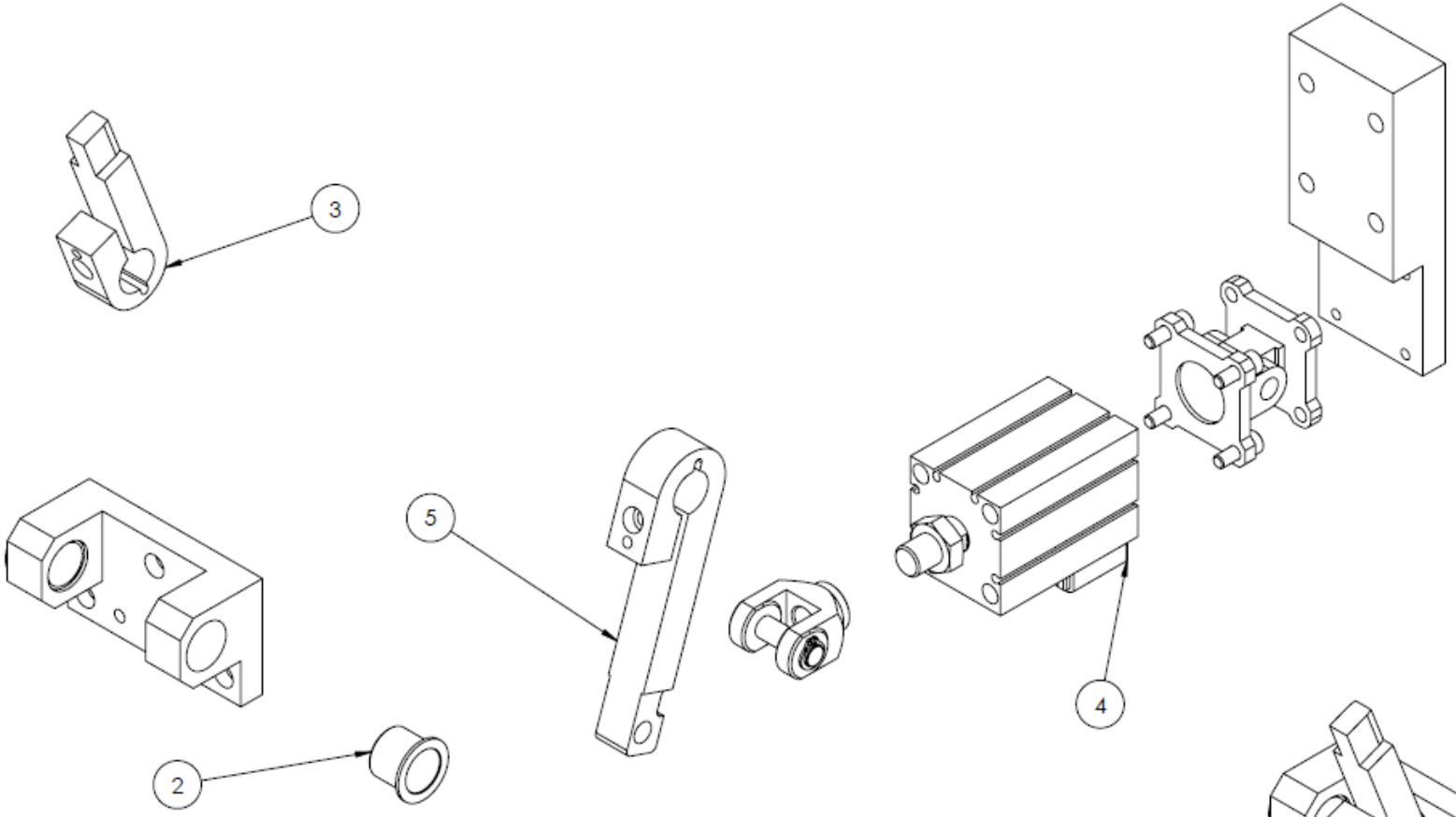

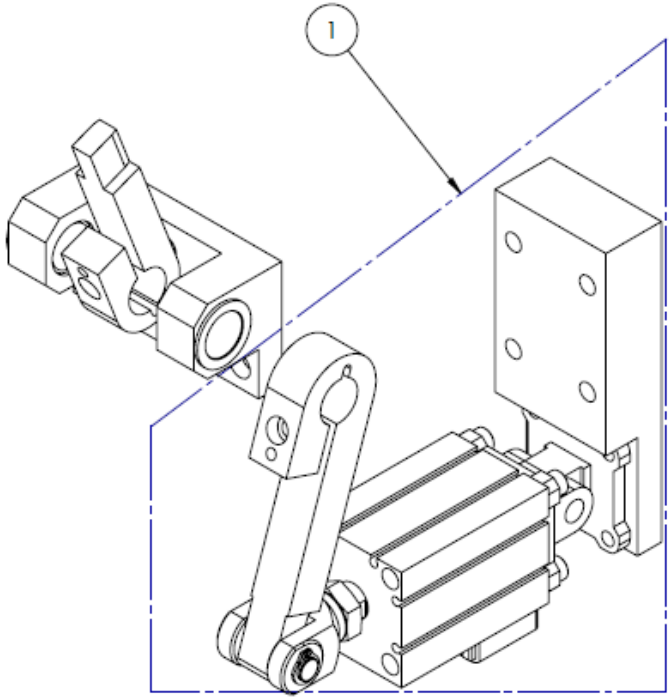

POS-NR.	Zeichnungs-Nr./ drawing number	Benennung	description
1	20-0-0-15581-0	Passerzylinder SPiQ2 montiert	fixpin zylinder assembled SPiQ2
2	30-3-0-0175-0	Gleitlagerbuchse mit Bund	plain bearing bush
3	04-1-9-15001-0	Passerstift SPiQ2	fixpin SPiQ2
4	06-0-0-0368-0	Kompaktzylinder CVQ mit Ventil D40 Hub40	compact cylinder CVQ with valve Ø40 H40
5	04-1-6-15016-0	Hebel Passerzylinder	lever fixpin cylinder

Ersatzteile / spare parts

MHM PERFECTION IN SCREENPRINTING

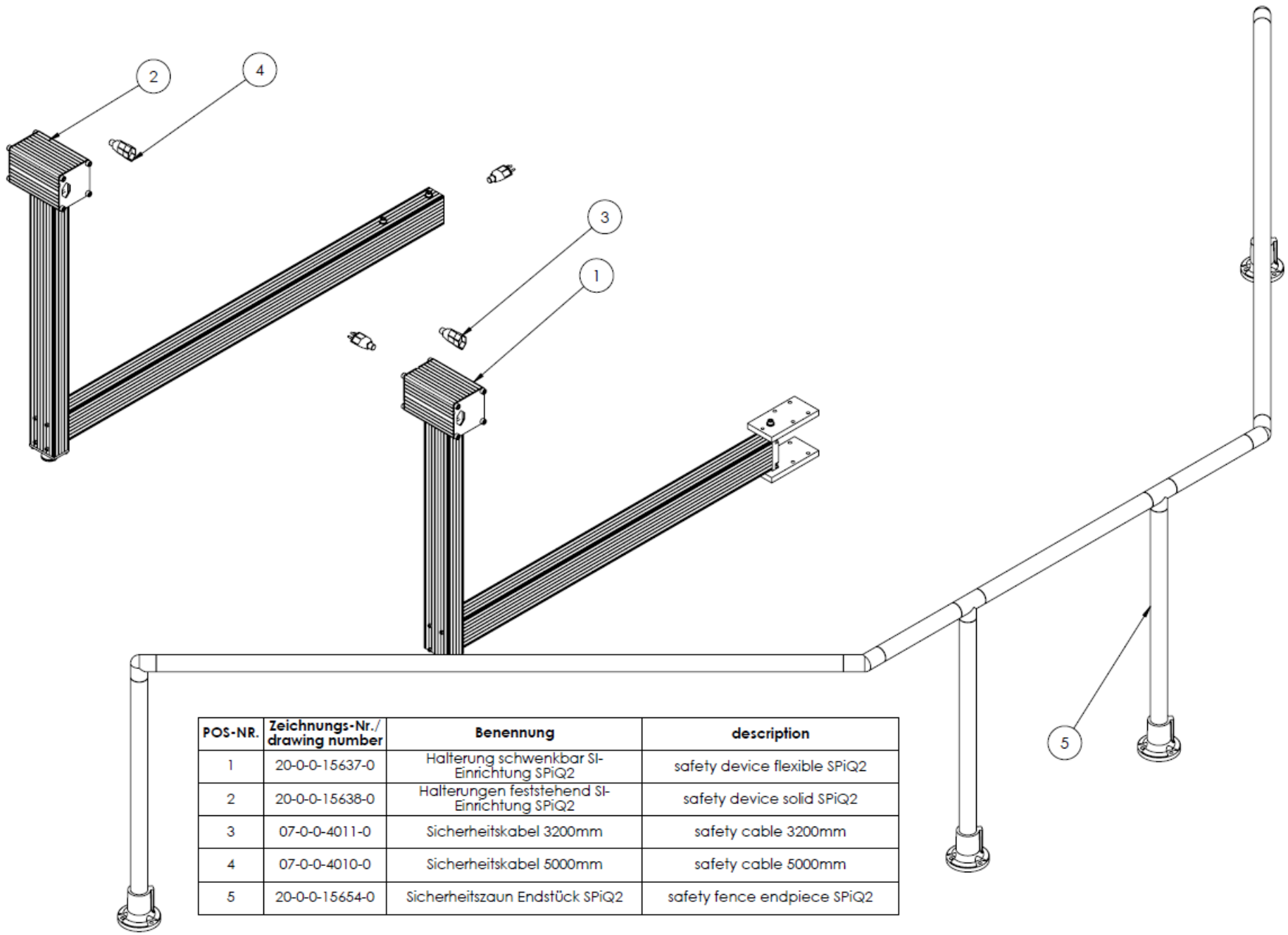

POS-NR.	Zeichnungs-Nr./ drawing number	Benennung	description
1	20-0-0-15637-0	Halterung schwenkbar SI-Einrichtung SPiQ2	safety device flexible SPiQ2
2	20-0-0-15638-0	Halterungen feststehend SI-Einrichtung SPiQ2	safety device solid SPiQ2
3	07-0-0-4011-0	Sicherheitskabel 3200mm	safety cable 3200mm
4	07-0-0-4010-0	Sicherheitskabel 5000mm	safety cable 5000mm
5	20-0-0-15654-0	Sicherheitszaun Endstück SPiQ2	safety fence endpiece SPiQ2

Ersatzteile / spare parts

MHM PERFECTION IN SCREENPRINTING